Technisches Datenblatt

Artnr.	51214
Japan-Code	CTX14-BS
Nennspannung	12V
Nennkapazität	12 AH (c20)
Kälteprüfstrom -18°C (EN)	140 A (EN)
Elektrolyt	**verdünnte Schwefelsäure| diluted sulfuric acid**
Elektrolytdichte	1,32 +/- 0,01 kg/l (25°)
Abmessungen (LxBxH)	150 x 87 x 145 mm
Schaltung	**1** 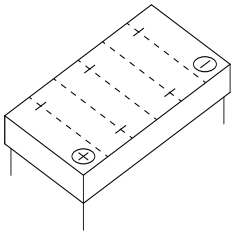
Technologie	Verschlossene AGM-Batterie (Elektrolyt in Glasfaser-Vlies gebunden) | trocken vorgeladen, Säurepack wird mitgeliefert | wartungsfrei nach Erstbefüllung
Polausführung	**A** 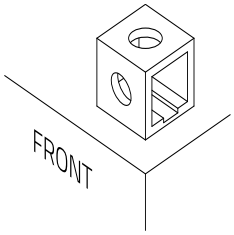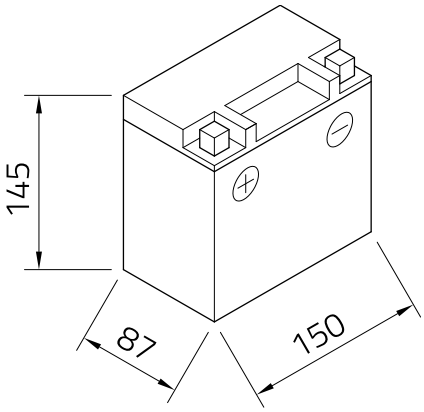
Bodenleiste	-