Technisches Datenblatt

Artnr.	GEL-HVT-02
Japan-Code	GHD32HL-BS
Nennspannung	12V
Nennkapazität	32 AH (c20)
Kälteprüfstrom -18°C (EN)	445 A (EN)
Elektrolyt	**verdünnte Schwefelsäure|diluted sulphuric acid**
Elektrolytdichte	1,28+/- 0,01 Kg/l (25°)
Abmessungen (LxBxH)	169 x 131 x 174 mm
Schaltung	**0** 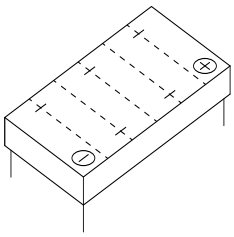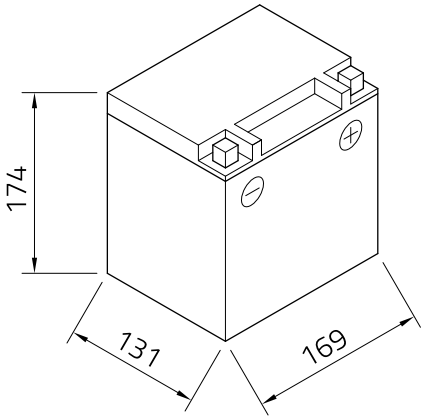
Technologie	Verschlossene GEL mit besonders komprimiert verbauten Plattenpaketen | Elektrolyt gelartig gebunden | absolut wartungsfrei
Polausführung	**Schraubanschluss**
Bodenleiste	**-**