Technisches Datenblatt

Artnr.	GEL12-14L-A2
Japan-Code	CB14L-A2, 51411
Nennspannung	12V
Nennkapazität	14 AH (c20)
Kälteprüfstrom -18°C (EN)	250 A (EN)
Elektrolyt	**verdünnte Schwefelsäure | diluted sulfuric acid**
Elektrolytdichte	1,28 +/- 0,01 kg/l (25°)
Abmessungen (LxBxH)	135 x 91 x 160 mm
Schaltung	**0** 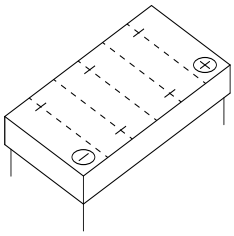
Technologie	Verschlossene GEL-Batterie | Elektrolyt gelartig gebunden | gefüllt und geladen | absolut wartungsfrei
Polausführung	**C** 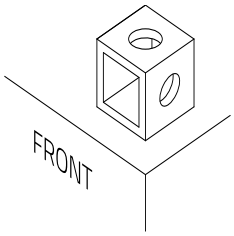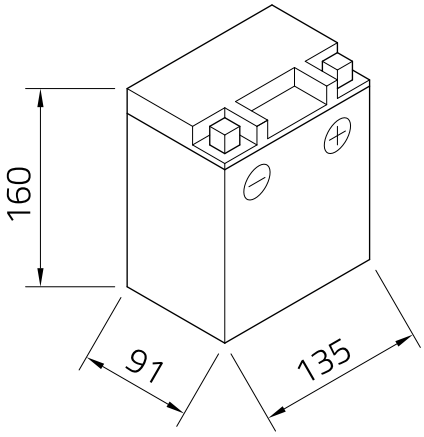
Bodenleiste	-