Technisches Datenblatt

Artnr.	GEL12-5L-B
Japan-Code	CBL-B
Nennspannung	12V
Nennkapazität	5 AH (c20)
Kälteprüfstrom -18°C (EN)	80 A (EN)
Elektrolyt	**verdünnte Schwefelsäure|diluted sulphuric acid**
Elektrolytdichte	1,28+/- 0,01 Kg/l (25°)
Abmessungen (LxBxH)	121 x 61 x 131 mm
Schaltung	**0** 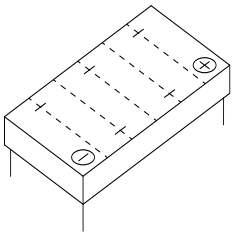
Technologie	Verschlossene GEL-Batterie | Elektrolyt gelartig gebunden | gefüllt und geladen | absolut wartungsfrei
Polausführung	**B** 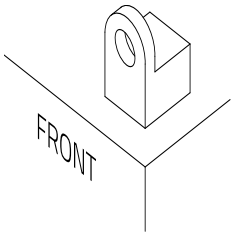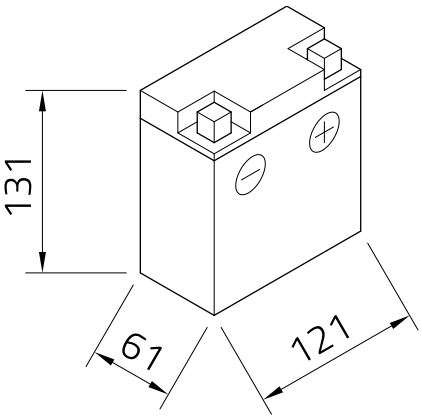
Bodenleiste	-