Technisches Datenblatt

Artnr.	HVT-05
Japan-Code	CB16-B, 65991-82B
Nennspannung	12V
Nennkapazität	22 AH (c20)
Kälteprüfstrom -18°C (EN)	300 A (EN)
Elektrolyt	**verdünnte Schwefelsäure | diluted sulfuric acid**
Elektrolytdichte	1,32 +/- 0,01Kg/ l (25°)
Abmessungen (LxBxH)	176 x 101 x 156 mm
Schaltung	**1** 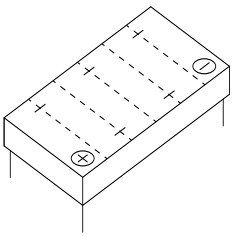
Technologie	Verschlossene AGM mit besonders komprimiert verbauten Plattenpaketen | Elektrolyt in Glasfaser-Vlies gebunden | absolut wartungsfrei
Polausführung	**M** 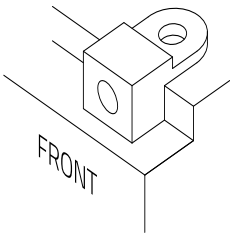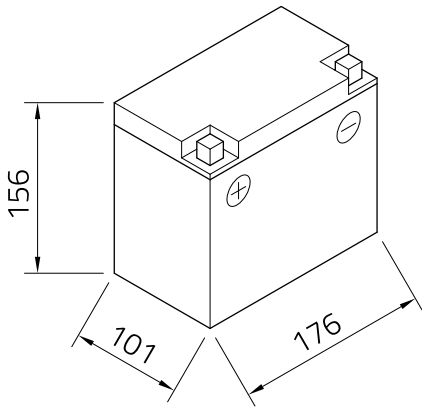
Bodenleiste	-