Technisches Datenblatt

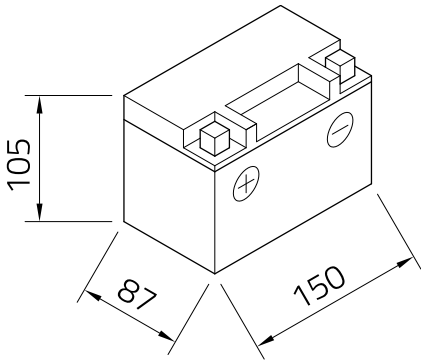

Artnr.	SLA12-14Z-S
Japan-Code	CTZ14-S
Nennspannung	12V
Nennkapazität	11,5 AH (c20)
Kälteprüfstrom -18°C (EN)	200 A (EN)
Elektrolyt	
Elektrolytdichte	
Abmessungen (LxBxH)	150 x 87 x 105 mm
Schaltung	**1** 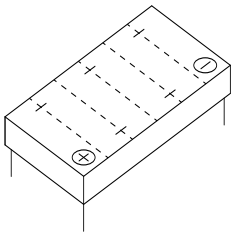
Technologie	Verschlossene AGM (Elektrolyt in Glasfaser-Vlies gebunden) | gefüllt und geladen | absolut wartungsfrei
Polausführung	**A** 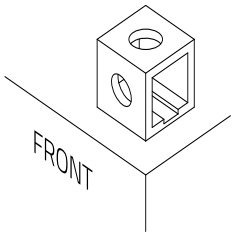
Bodenleiste	-