LionTec

Datenblatt

Lithium Ionen Batterie

BIB-0360116-BOS

36 V / 11,6 Ah Fahrradbatterie (400)

für BOSCH Antriebe

Lithium Ionen Batterie im Kunststoffgehäuse

Technische Daten:

Nominalspannung:	36V
Nominalkapazität C1:	11,6 Ah
Standardladung:	1,5 oder 4,5 A CC (Konstantstrom) Ladung bis 42 V, dann CV (Konstantspannung) 42 V, bis I= 0,5 A
Maximaler Entladestrom:	16 A
Abschaltspannung:	30 V
Betriebstemperaturbereich:	Ladung : 0 - 45°C Entladung : -20 - 60°C
Lagertemperaturbereich:	-20 - + 40°C
Gewicht:	2,5 Kg
Kommunikation:	CAN-Bus (Kompatibel mit BOSCH)

06/2019

ACCU-24 BATTERIEN & SYSTEME GmbH

ACCU-24 Batterien & Systeme GmbH • Untergasse 5, 63688 Gedern, Tel. +49 6045 952520 • www.accu-24.de

Abmessungen:

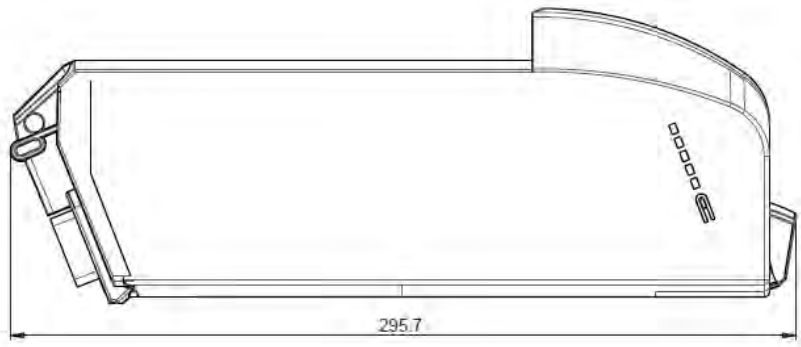

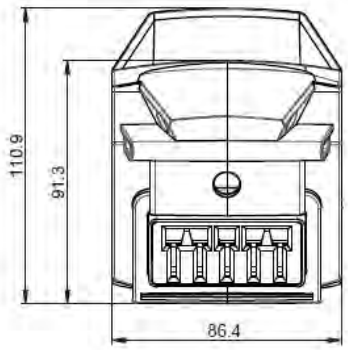

ACCU-24 Batterien & Systeme GmbH • Untergasse 5, 63688 Gedern, Tel. +49 6045 952520 • www.accu-24.de